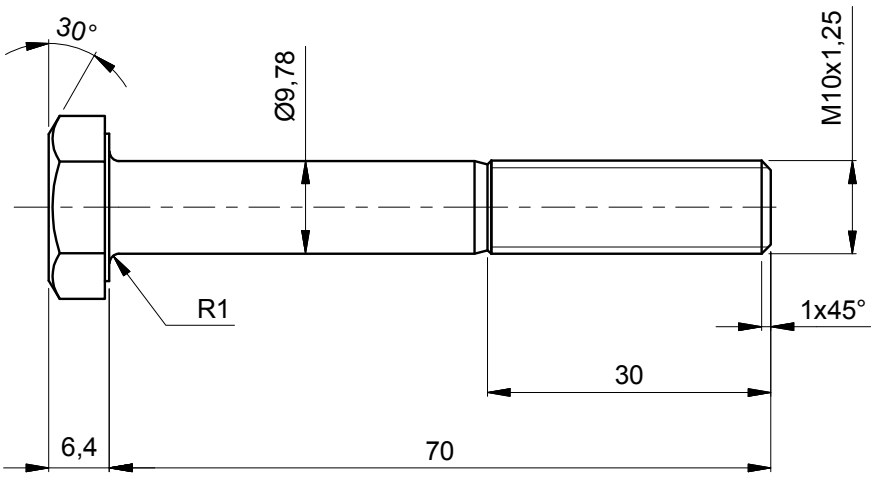

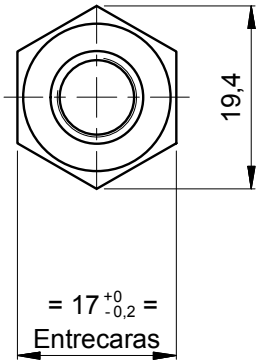

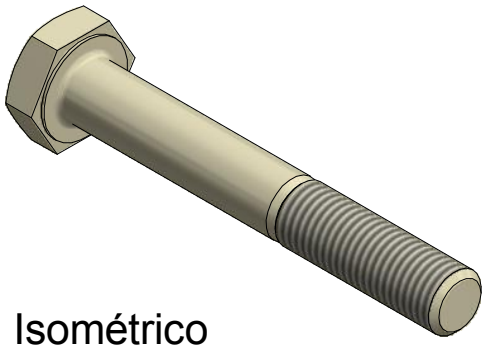

Isométrico

NOTA:

- Norma: DIN 960 Rosca métrica fina
- ISO 8765

Marcar en bajo o alto relieve la clase 8.8
en la cara plana del hexagono
Norma DIN / ISO

EQUIVALENCIAS DE MAQUINADOS	
ANSI	DIN - ISO 1302
4	0,1
8 / 16	0,2 / 0,4
32 / 63 / 125	0,8 / 1,6 / 3,2
250 / 500	6,3 / 12,5

DIN - ISO 1302 EN MICROMETROS
ANSI EN MICROPULGADAS

Tropicalizado
1,6

VARIACIONES MÁXIMAS PERMISIBLES DIMENSIONES EN mm ISO 2768 - m								
De / Hasta	0 a 6	6 a 30	30 a 120	120 a 400	400/1000	1000/2000	2000/4000	+ 4000
Maquinado	±0,1	±0,2	±0,3	±0,5	±0,8	±1,2	±2,0	±3,0
Elastómero	±0,2	±0,5	±0,8	±1,2	±2,0	±3,0	±4,0	±6,0

Material:	AISI 1045 - (Acero de medio carbono) Grado 8.8
Tratamiento:	NA
Dureza:	(100-106) HRB
Certificados:	Metrología (100 Suministro), Material

Elaboró	Jimmy A. Vega	2016-01-26	Dimensiones en: Milímetros (mm)	
Revisó	Marlon Vega	2016-03-29	Escala: 1,25:1	Proyección
Aprobó	Metro de Medellín	2016-03-29		

Rev.	Coord.	Modificaciones	Vo.Bo.	Fecha

Instalación:	METRO DE MEDELLÍN
Sistema:	TODOS LOS SISTEMAS
Subsistema:	TODOS LOS SUBSISTEMAS
Equipo:	USO GENERAL EN TODOS LOS EQUIPOS MECÁNICOS
Descripción:	TORNILLO HEXAGONAL M10 x 70 - LR30 Grado 8.8

ÁREA DE I+D+i

Rev.	A4	002242	Cod.	
2023498			1	1
Código SAP	Requerimiento No.	Reemplaza a:	Hoja:	De:

METRO DE MEDELLIN
CALIDAD DE VIDA

ESTE PLANO Y TODA LA INFORMACIÓN EN ÉL CONTENIDA SON PROPIEDAD DEL METRO DE MEDELLÍN, EL USO INDEBIDO O LA REPRODUCCIÓN TOTAL O PARCIAL DE ESTE SIN LA PREVIA AUTORIZACIÓN DEL METRO DE MEDELLÍN PODRÁ SER DEMANDADO POR LA VIOLACIÓN A LOS DERECHOS DE AUTOR.

Formato A4 (210x297) según DIN (476 / 823) ISO 5457